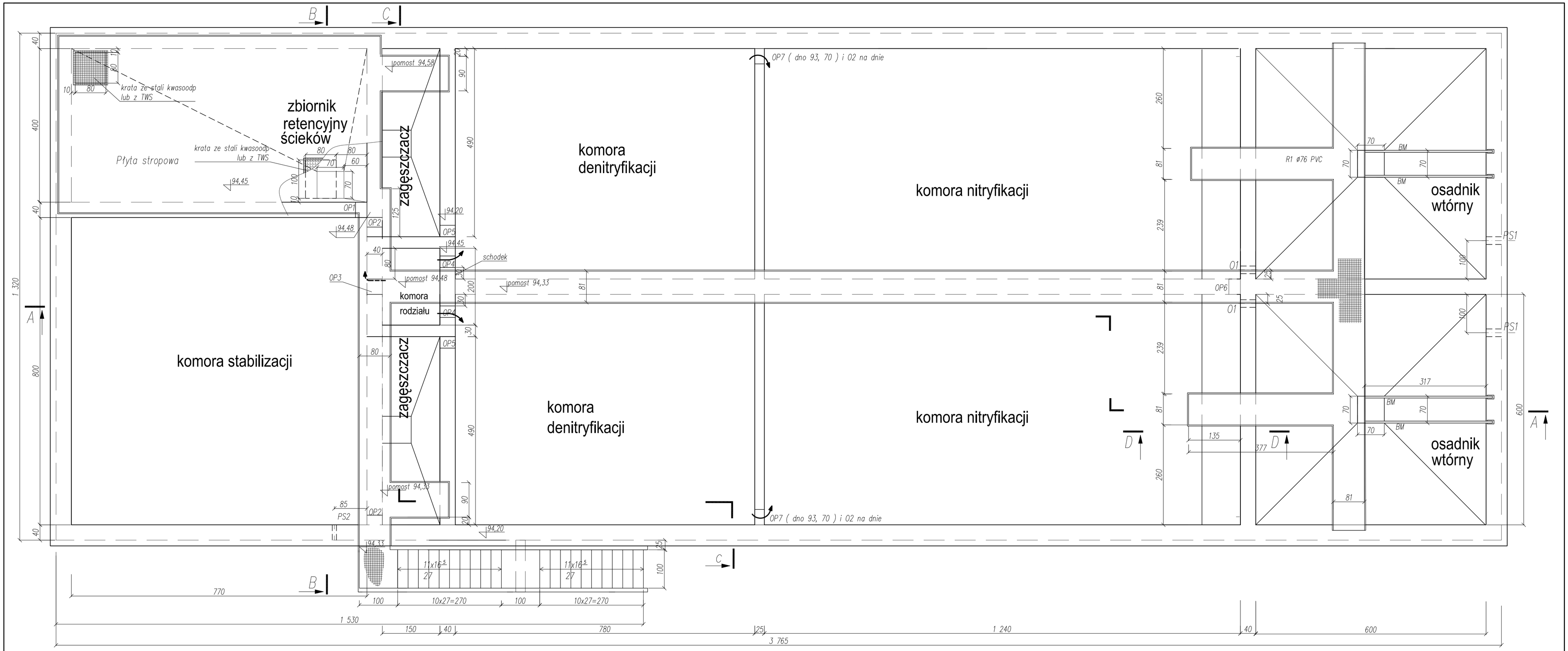

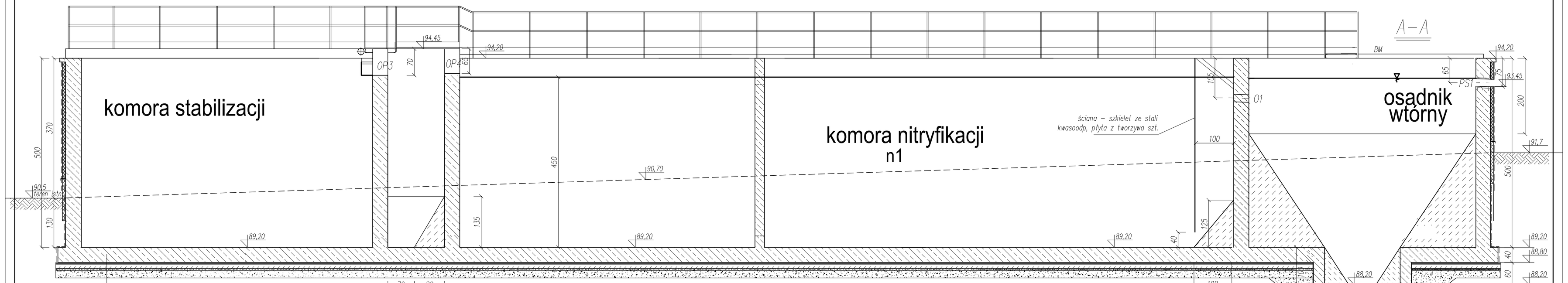

Płyta denna C25/30	–40 cm
Beton ochronny C8/10	–3 cm
Izolacja wg opisu techn.	
Beton C8/10	–10 cm
Piasek	–5 cm
Żwir	–20 cm

OKNA PRZELEWOWE

OP1– 30x46 – 1 szt., rz. dna 93,74
OP2 – 25x15 – 3 szt., rz. dna 94,05
OP3 – 40x70 – 1 szt., rz. dna 93,75
OP4 – 30x65 – 2 szt., rz. dna 93,80
OP5 – 30x40 – 2 szt., rz. dna 93,80
OP6 – 40x25 – 1 szt., rz. dna 93,95
OP7 – 30x70 – 2 szt., rz. dna 93,50

PRZEJŚCIA SZCZELNE I OTWORY

PS1 – przejście dla rury ø200 PVC – oś 93,55 – 2 szt.
PS2 – przejście dla rury ø110 PEHD oś 89,35 – 1 szt
O1 – otwór na rurę ø200 PVC – oś – 93,15 – 2 szt.
O2 – otwór kwadratowy 30x30 cm na dnie – 2 szt.
BM – belka do podwieszenia rury centralnej

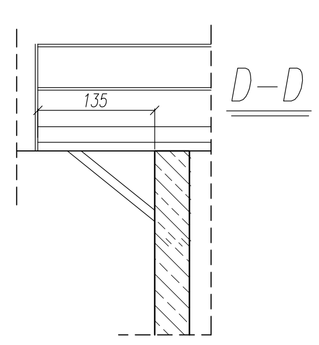

Sprawdził	mgr inż. Adam Ferenz	konstr.	460/BU/MBPP		07.2005
Projektował	inż. Stanisław Sztuk	konstr.	267/74/Wm		07.2005
Kreślił	mgr inż. Krzysztof Miaśkiewicz				07.2005
	Nazwisko	branża	nr uprawnień	podpis	data

ZASTRZEGA SIĘ PRAWA AUTORSKIE

PRZEDSIĘBIORSTWO PRZEMYSŁOWO USŁUGOWE
cmm
52-212 WROCŁAW, ul. M. BOLTUCIA 2 czarkowski@cmm-czarkowski.com.pl
TEL:071-3111 272, 0503 085 221 www.cmm-czarkowski.com.pl

INWESTOR: Związek Międzygminny Wodociągów i Kanalizacji w Koninie, ul. Nadbrzeżna 6a, 62-500 Konin.

TEMAT: Budowa oczyszczalni ścieków dla aglomeracji Sławsk

CZĘŚĆ: Projekt wykonawczy Część konstrukcyjna

NAZWA RYSUNKU: BLOK BIOLOGICZNY RZUT I PRZEKRÓJ PODŁUŻNY

SKALA: 1:50

NR RYSUNKU: 1K